BIURO PROJEKTOWE GREKOR
GRZEGORZ KORSZAK
17-100 BIELSK PODLASKI, HAĆKI 9
TEL.: 608329585 grekor.biuro@gmail.com

PROJEKT ZAGOSPODAROWANIA TERENU

INWESTOR	**Parafia Prawosławna p.w. św. Antoniego Pieczerskiego w Kuraszewie 17-207 Czyże, Kuraszewo 86**
NAZWA ZAMIERZENIA BUDOWLANEGO	**Remont zabytkowej cerkwi prawosławnej p.w. św. Antoniego Pieczerskiego w Kuraszewie**
ADRES I KATEGORIA OBIEKTU BUDOWLANEGO	**17-207 Czyże, Kuraszewo działka nr geod. 280/2 KATEGORIA OBIEKTU BUDOWLANEGO X**
POZOSTAŁE DANE ADRESOWE	**Nazwa jednostki ewidencyjnej: Czyże 200504_2 Nazwa i numer obrębu ewidencyjnego: 0006 Kuraszewo Numery działek ewidencyjnych: 280/2**

Zespół autorski	Imię i nazwisko	Specjalność i numer uprawnień budowlanych	Zakres opracowania	Data opracowania	Podpis
Projektant	**mgr inż. arch. Daniel Harasiuk**	Upr. do projektowania bez ograniczeń w spec. architektonicznej 18/PDOKK/2016	Architektura	27.02.2023	
Projektant	**mgr inż. Grzegorz Korszak**	Upr. do projektowania bez ograniczeń w spec. konstrukcyjno-budowlanej PDL/0001/POOK/06	Konstrukcja	27.02.2023	

Data opracowania: Haćki 27.02.2023 r.

Spis treści

OŚWIADCZENIE 8
OPIS TECHNICZNY PROJEKTU ZAGOSPODAROWANIA TERENU 9
1. Przedmiot zamierzenia budowlanego. 9
2. Istniejący stanu zagospodarowania terenu 9
3. Projektowane elementy zagospodarowania terenu.....9
4. Zestawienie powierzchni. 9
5. Inne informacje i dane. (§ 14 pkt 5 rozporządzenia) 9
5.1. Rodzaj ograniczeń lub zakazów w zabudowie i zagospodarowaniu tego terenu wynikających z aktów prawa miejscowego lub decyzji o warunkach zabudowy i zagospodarowania terenu, jeżeli są wymagane,.....9
5.2. Ochrona konserwatorska.....9
5.3. Eksploatacja górnicza.....9
5.4. Charakterze, cechach istniejących i przewidywanych zagrożeń dla środowiska oraz higieny i zdrowia użytkowników projektowanych obiektów budowlanych i ich otoczenia w zakresie zgodnym z przepisami odrębnymi;.....9
5.5. Charakterystyka ekologiczna.....9
6. Instalacje doziemne zewnętrzne. 9
7. Warunki ochrony przeciwpożarowej. 9
7.1. Drogi pożarowe 9
8. Dostępność obiektu dla osób niepełnosprawnych 10
9. Inne dane wynikające ze specyfiki, charakteru i stopnia skomplikowania obiektu budowlanego 10
9.1. Wody deszczowe.....10
10. Informacja o obszarze oddziaływania obiektu. 10

IZBA ARCHITEKTÓW
RZECZYPOSPOLITEJ POLSKIEJ

PODLASKA OKRĘGOWA IZBA ARCHITEKTÓW RP
OKRĘGOWA KOMISJA KWALIFIKACYJNA

Znak sprawy: 307/2015/PDOKK/2016

Białystok dnia 25.06.2016r.

DECYZJA nr 18/PDOKK/2016

Na podstawie art. 24 ust.1 pkt 2 ustawy z dnia 15 grudnia 2000r. o samorządach zawodowych architektów oraz inżynierów budownictwa (Dz. U. z 2014r. poz.1946 z późn. zm.) w związku z art. 12, art. 13 oraz art. 14 ust.1 pkt 1 ustawy z dnia 7 lipca 1994r. Prawo budowlane (Dz. U. z dnia 8 marca 2016r. poz. 290 teks jedn.), zgodnie z art. 104 ustawy z dnia 14 czerwca 1960r. Kodeks postępowania administracyjnego (Dz. U. z dnia 7 stycznia 2016., poz. 23 tekst jedn.)

stwierdza się, że

Pan mgr inż. arch. DANIEL PAWEŁ HARASIUK

urodzony w dniu 29.06.1985 r. w Białymstoku

posiada odpowiednie wykształcenie techniczne oraz praktykę zawodową i po zdaniu egzaminu z wynikiem pozytywnym otrzymuje

UPRAWNIENIA BUDOWLANE

w specjalności architektonicznej do projektowania bez ograniczeń.

Powyższe uprawnienia budowlane upoważniają do wykonywania samodzielnej funkcji technicznej w budownictwie, obejmującej:

projektowanie, sprawdzanie projektów architektoniczno-budowlanych i sprawowanie nadzoru autorskiego.

sprawowanie kontroli technicznej utrzymania obiektów budowlanych.

Decyzja niniejsza jako uwzględniająca w całości żądanie strony nie wymaga uzasadnienia.

Od powyższej decyzji przysługuje Panu odwołanie do Krajowej Komisji Kwalifikacyjnej Izby Architektów RP za pośrednictwem Okręgowej Komisji Kwalifikacyjnej Podlaskiej Okręgowej Izby Architektów RP, w terminie 14 dni od dnia doręczenia decyzji.

15-269 Białystok, ul. Waszyngtona 3. tel./fax: 85 744-70-48.
e-mail: podlaska@izbaarchitektow.pl, www.podlaska.iarp.pl
NIP: 542-27-49-823 Regon: 017466395-00099 Konto: PKO BP I O Białystok Nr 49 1020 1332 0000 1002 0026 3541

Za zgodność z oryginałem dnia 27-02-2023
PROJEKTANT
mgr inż. Grzegorz Korszak
uprawnienia budowlane do projektowania b/o
w specjalności konstrukcyjno-budowlanej
nr ewid. PDL/0001/POOK/06
tel. 608 32 95 85

1. Przewodniczący	**Maciej Pokorski**	.....
2. Wiceprzewodniczący	**Jan Hahn**	.....
3. Wiceprzewodniczący	**Jan Kabac**	.....
4. Sekretarz	**Urszula Gołubowska – Witek**	.....
5. Członek	**Zbigniew Gliński**	.....
6. Członek	**Andrzej Koć**	.....
7. Członek	**Barbara Miron - Kaczyńska**	.....
8. Członek	**Grzegorz Borowski**	.....

Otrzymują:

1. Wnioskodawca: *Daniel Paweł Harasiuk,*
2. Główny Inspektor Nadzoru Budowlanego - w celu wpisania do centralnego rejestru osób posiadających uprawnienia budowlane *(po uprawomocnieniu się decyzji)*
3. Podlaska Okręgowa Rada Izby Architektów RP *(po uprawomocnieniu się decyzji)*
4. a/a

Za zgodność z oryginałem dnia 27-02-2023
PROJEKTANT
mgr inż. Grzegorz Korszak
uprawnienia budowlane do projektowania b/o
w specjalności konstrukcyjno-budowlanej
nr ewid. PDL/0001/POOK/06
tel. 608 32 95 85

PODLASKA
OKRĘGOWA
I Z B A
INŻYNIERÓW
BUDOWNICTWA

Białystok, dnia 27 czerwca 2006 r.

POIIB.KK.7131/001/06

DECYZJA

Na podstawie art. 24 ust. 1 pkt 2 ustawy z dnia 15 grudnia 2000 r. o samorządach zawodowych architektów, inżynierów budownictwa oraz urbanistów (Dz. U. z 2001 r. Nr 5, poz. 42, z późniejszymi zmianami), art. 12 ust. 3, art. 13 ust. 1 pkt 1, art. 14 ust. 1 pkt 2 ustawy z dnia 7 lipca 1994 r. – Prawo budowlane (tekst jednolity: Dz. U. z 2003 r. Nr 207, poz. 2016, z późniejszymi zmianami) oraz § 12 pkt 1 rozporządzenia Ministra Infrastruktury z dnia 18 maja 2005 r. w sprawie samodzielnych funkcji technicznych w budownictwie (Dz. U. Nr 96, poz. 817) w związku z § 28 ust. 1 rozporządzenia Ministra Transportu i Budownictwa z dnia 28 kwietnia 2006 r. w sprawie samodzielnych funkcji technicznych w budownictwie (Dz. U. Nr 83, poz. 578) Komisja Kwalifikacyjna Podlaskiej Okręgowej Izby Inżynierów Budownictwa stwierdza, że

Pan GRZEGORZ KORSZAK
magister inżynier
o kierunku: budownictwo
urodzony dnia 18 sierpnia 1978 r. w Bielsku Podlaskim

otrzymuje

UPRAWNIENIA BUDOWLANE
numer ewidencyjny PDL/0001/POOK/06

do projektowania bez ograniczeń
w specjalności konstrukcyjno-budowlanej

UZASADNIENIE

W związku z uwzględnieniem w całości żądania strony, na podstawie art. 107 § 4 ustawy z dnia 14 czerwca 1960 r. – Kodeks postępowania administracyjnego (tekst jednolity Dz. U. z 2000 r. nr 98, poz. 1071, z późniejszymi zmianami) odstępuje się od uzasadnienia decyzji. Szczegółowy zakres nadanych uprawnień budowlanych określono na odwrocie decyzji.

POUCZENIE

Od niniejszej decyzji służy odwołanie do Krajowej Komisji Kwalifikacyjnej Polskiej Izby Inżynierów Budownictwa w Warszawie, za pośrednictwem Komisji Kwalifikacyjnej Podlaskiej Okręgowej Izby Inżynierów Budownictwa, w terminie 14 dni od daty jej doręczenia.

1. Przewodniczący Komisji Kwalifikacyjnej POIIB
   mgr inż. Bogdan Siuda
2. Z-ca Przewodniczącego Komisji Kwalifikacyjnej POIIB
   mgr inż. Jakub Grzegorczyk
3. Sekretarz Komisji Kwalifikacyjnej POIIB
   mgr inż. Bogdan Bański
4. Członek Komisji Kwalifikacyjnej POIIB
   mgr inż. Anna Andruszkiewicz
5. Członek Komisji Kwalifikacyjnej POIIB
   mgr inż. Wiktor Ostasiewicz
6. Członek Komisji Kwalifikacyjnej POIIB
   mgr inż. Mirosław Jerzy Szumski

PODLASKA OKRĘGOWA IZBA INŻYNIERÓW BUDOWNICTWA

Szczegółowy zakres uprawnień budowlanych
do projektowania bez ograniczeń
w specjalności konstrukcyjno-budowlanej

I. Zgodnie z art. 12 ust. 1 pkt 1 i art. 13 ust. 4 ustawy z dnia 7 lipca 1994 r. - Prawo budowlane (tekst jednolity: Dz. U. z 2003 r. Nr 207, poz. 2016, z późniejszymi zmianami), w wyżej wymienionej specjalności, niniejsze uprawnienia upoważniają do:
- projektowania, sprawdzania projektów architektoniczno-budowlanych i sprawowania nadzoru autorskiego,
- sprawowania kontroli technicznej utrzymania obiektów budowlanych

bez ograniczeń.

II. Zgodnie z § 17 ust. 1 pkt 1 oraz § 3 ust.1 rozporządzenia Ministra Infrastruktury z dnia 18 maja 2005 r. w sprawie samodzielnych funkcji technicznych w budownictwie (Dz. U. z 2005 r., Nr 96, poz. 817), w wyżej wymienionej specjalności, niniejsze uprawnienia budowlane upoważniają do:
- projektowania obiektu budowlanego w zakresie sporządzania projektu architektoniczno-budowlanego w odniesieniu do konstrukcji obiektu,
- sporządzania projektu zagospodarowania działki lub terenu, w zakresie specjalności konstrukcyjno-budowlanej, z zastrzeżeniem § 3 ust. 2 ww. rozporządzenia.

Otrzymują:
1. Pan Grzegorz Korszak
   ul. Ogrodowa 17 m 21
   17 – 100 Bielsk Podlaski
2. Główny Inspektor Nadzoru Budowlanego
3. Rada Podlaskiej Okręgowej Izby Inżynierów Budownictwa
4. a/a

Za zgodność z oryginałem dnia 27-02-2023
PROJEKTANT
mgr inż. Grzegorz Korszak
uprawnienia budowlane do projektowania bio
w specjalności konstrukcyjno-budowlanej
nr ewid. PDL/0001/POOK/06
tel. 608 32 95 85

IZBA ARCHITEKTÓW
RZECZYPOSPOLITEJ POLSKIEJ

Podlaska Okręgowa Rada Izby Architektów RP

ZAŚWIADCZENIE - ORYGINAŁ

(wypis z listy architektów)

Podlaska Okręgowa Rada Izby Architektów RP zaświadcza, że:

mgr inż. arch. Daniel Paweł Harasiuk

posiadający kwalifikacje zawodowe do pełnienia samodzielnych funkcji technicznych w budownictwie w specjalności architektonicznej i w zakresie posiadanych uprawnień nr **18/PDOKK/2016**, jest wpisany na listę członków Podlaskiej Okręgowej Izby Architektów RP pod numerem: **PD-0453.**

Członek czynny od: 10-08-2016 r.

Data i miejsce wygenerowania zaświadczenia: 06-07-2022 r. Białystok.

Zaświadczenie jest ważne do dnia: **30-06-2023 r.**

Podpisano elektronicznie w systemie informatycznym Izby Architektów RP przez:
Marcin Marczak, Przewodniczący Okręgowej Rady Izby Architektów RP.

POLSKA IZBA INŻYNIERÓW BUDOWNICTWA

Zaświadczenie

o numerze weryfikacyjnym:

PDL-CMI-FHT-4HM *

Pan Grzegorz Korszak o numerze ewidencyjnym PDL/BO/0186/06

adres zamieszkania Haćki 9 , 17-100 Bielsk Podlaski

jest członkiem Podlaskiej Okręgowej Izby Inżynierów Budownictwa i posiada wymagane ubezpieczenie od odpowiedzialności cywilnej.

Niniejsze zaświadczenie jest ważne od 2022-09-01 do 2023-08-31.

Zaświadczenie zostało wygenerowane elektronicznie i opatrzone bezpiecznym podpisem elektronicznym weryfikowanym przy pomocy ważnego kwalifikowanego certyfikatu w dniu 2022-08-10 roku przez:

Krzysztof Ciuńczyk, Przewodniczący Rady Podlaskiej Okręgowej Izby Inżynierów Budownictwa.

Zgodnie z art. 78^1 K.c.

§ 1. Do zachowania elektronicznej formy czynności prawnej wystarcza złożenie oświadczenia woli w postaci elektronicznej i opatrzenie go kwalifikowanym podpisem elektronicznym.

§ 2. Oświadczenie woli złożone w formie elektronicznej jest równoważne z oświadczeniem woli złożonym w formie pisemnej.

Haćki 27-02-2023

OŚWIADCZENIE

Na podstawie § 34 ust. 3D pkt. (3) oświadczam, że sporządzony projekt zagospodarowania terenu projekt remontu zabytkowej cerkwi prawosławnej p.w. św. Antonia Pieczerskiego w Kuraszewie, nr geod. działki 280/2 jest zgodny z obowiązującymi przepisami oraz zasadami wiedzy technicznej.

Zespół autorski	Imię i nazwisko	Specjalność i numer uprawnień budowlanych	Zakres opracowania	Data opracowania	Podpis
Projektant	**mgr inż. arch. Daniel Harasiuk**	Upr. do projektowania bez ograniczeń w spec. architektonicznej 18/PDOKK/2016	Architektura	27.02.2023	
Projektant	**mgr inż. Grzegorz Korszak**	Upr. do projektowania bez ograniczeń w spec. konstrukcyjno-budowlanej PDL/0001/POOK/06	Konstrukcja	27.02.2023	

OPIS TECHNICZNY PROJEKTU ZAGOSPODAROWANIA TERENU

1. *Przedmiot zamierzenia budowlanego.*

Przedmiotem opracowania jest projekt remontu zabytkowej cerkwi prawosławnej p.w. św. Antonia Pieczerskiego w Kuraszewie, nr geod. działki 280/2.

2. *Istniejący stanu zagospodarowania terenu*

Na działce o nr geod. 280/2 jest zabudowana cerkwią prawosławną. Przy cerkwi zakończono roboty budowlane związane z utwardzeniem działki, budową podjazdu i ogrodzenia. Działka uzbrojona jest w przyłącze energetyczne, posiada dostęp do sieci wodociągowej, sanitarnej i telekomunikacyjnej. Działka jest ogrodzona, porośnięta drzewami, w pobliżu cerkwi jest cmentarz parafialny.

3. *Projektowane elementy zagospodarowania terenu.*

- Remont budynku cerkwi

4. *Zestawienie powierzchni.*

pow. zakresu opracowania inwestycji :	826,58m^2
pow. istniejącej zabudowy :	216,35m^2
pow. schodów :	20,82 m^2
pow. podjazdu dla niepełnosprawnych :	9,33 m^2

5. *Inne informacje i dane. (§ 14 pkt 5 rozporządzenia)*

5.1. *Rodzaj ograniczeń lub zakazów w zabudowie i zagospodarowaniu tego terenu wynikających z aktów prawa miejscowego lub decyzji o warunkach zabudowy i zagospodarowania terenu, jeżeli są wymagane,*

Nie dotyczy

5.2. *Ochrona konserwatorska*

Budynek cerkwi objęty jest ochroną prawną wraz z otoczeniem w granicach działki na podstawie wpisu do rejestru zabytków.

5.3. *Eksploatacja górnicza*

Działka nr geod. 280/2 nie znajduje się na terenie eksploatacji górniczej.

5.4. *Charakterze, cechach istniejących i przewidywanych zagrożeń dla środowiska oraz higieny i zdrowia użytkowników projektowanych obiektów budowlanych i ich otoczenia w zakresie zgodnym z przepisami odrębnymi;*

Projektowana inwestycja nie jest zaliczana do inwestycji mogących znacząco oddziaływać na środowisko i nie wpływa w sposób negatywny na środowisko oraz higienę i zdrowie użytkowników.

5.5. *Charakterystyka ekologiczna*

- wody deszczowe odprowadzane będą na teren zielony własnej działki
- wszystkie elementy wykorzystywane do budowy będą atestowane
- odpady powstające w trakcie budowy będą na bieżąco usuwane

6. *Instalacje doziemne zewnętrzne.*

Działka uzbrojona jest w przyłącze energetyczne, posiada dostęp do sieci wodociągowej, sanitarnej i telekomunikacyjnej

7. *Warunki ochrony przeciwpożarowej.*

7.1. *Drogi pożarowe*

Budynek w klasie ZL III droga pożarowa nie jest wymagana zgodnie z Dz.U.2009.124.1030 - Rozp. Ministra Spraw Wewnętrznych i Administracji z dnia 24 lipca 2009 w sprawie przeciwpożarowego zaopatrzenia w wodę oraz dróg pożarowych.

8. Dostępność obiektu dla osób niepełnosprawnych

Dojście z parkingu dla niepełnosprawnych do budynku odbywa się bez krawężnikowo, oraz bez stopniowo. Droga do budynku utwardzona nawierzchnia betonowa. Dostęp na poziom wejścia umożliwia pochylnia dla osób niepełnosprawnych Wejście do budynku stanowią drzwi dwuskrzydłowe o szerokości otworu wejściowego 154 cm. Zapewniono jedno miejsce parkingowe dla osób niepełnosprawnych znajdujące się najbliżej wejścia do budynku. Droga z parkingu dla niepełnosprawnych do budynku nie przewiduje innych barier architektonicznych.

9. Inne dane wynikające ze specyfiki, charakteru i stopnia skomplikowania obiektu budowlanego

9.1. Wody deszczowe

Wody deszczowe odprowadzane z dachu i powierzchni terenu utwardzonego na teren zielony własnej działki

10. Informacja o obszarze oddziaływania obiektu.

Obszar oddziaływania został ustalony na 8m od ściany drewnianej ze stolarką okienną i drzwiową zgodnie z §12 ust.1 i 2 Rozporządzenia Ministra Infrastruktury z dnia 12 kwietnia 2002r. w sprawie warunków technicznych, jakim powinny odpowiadać budynki i ich usytuowanie (Tekst jednolity Dz. U. z 2002r. Nr 75, poz. 690 ze zmianami).

Zespół autorski	Imię i nazwisko	Specjalność i numer uprawnień budowlanych	Zakres opracowania	Data opracowania	Podpis
Projektant	**mgr inż. arch. Daniel Harasiuk**	Upr. do projektowania bez ograniczeń w spec. architektonicznej 18/PDOKK/2016	Architektura	27.02.2023	
Projektant	**mgr inż. Grzegorz Korszak**	Upr. do projektowania bez ograniczeń w spec. konstrukcyjno-budowlanej PDL/0001/POOK/06	Konstrukcja	27.02.2023	

Projekt zagospodarowania działki nr geod. 280/2
położonej w Kuraszewie, gm. Czyże
Inwestor: Parafia Prawosławna p.w. św. Antoniego Pieczerskiego w Kuraszewie
adres: 17-207 Czyże, Kuraszewo 86

Obr. KURASZEWO
Gm. Czyże
pow. Hajnówka

Mapa sytuacyjno-wysokościowa
(do celów projektowych)
Skala 1:500
(z przetworzenia z 1:1000)

Sekcja: 256.131.114 Rob. 3245(2)09
Mapa aktualna na dzień 2009.03.19
w granicach

Wykonał:
Geodeta Uprawniony
Światosław Bliźniuk
upr. 3245 Hajnówka, 2009.03.19

GEODETA UPRAWNIONY
[illegible]
upr. nr 3245 tel. 35 [illegible]
17-200 Hajnówka, ul. Reja 1 m. 56

Starostwo Powiatowe w Hajnówce
Powiatowy Ośrodek Dokumentacji Geodezyjnej i Kartograficznej
[illegible]
10. 03. 2009
2401-4/2009
[illegible]
Hajnówka

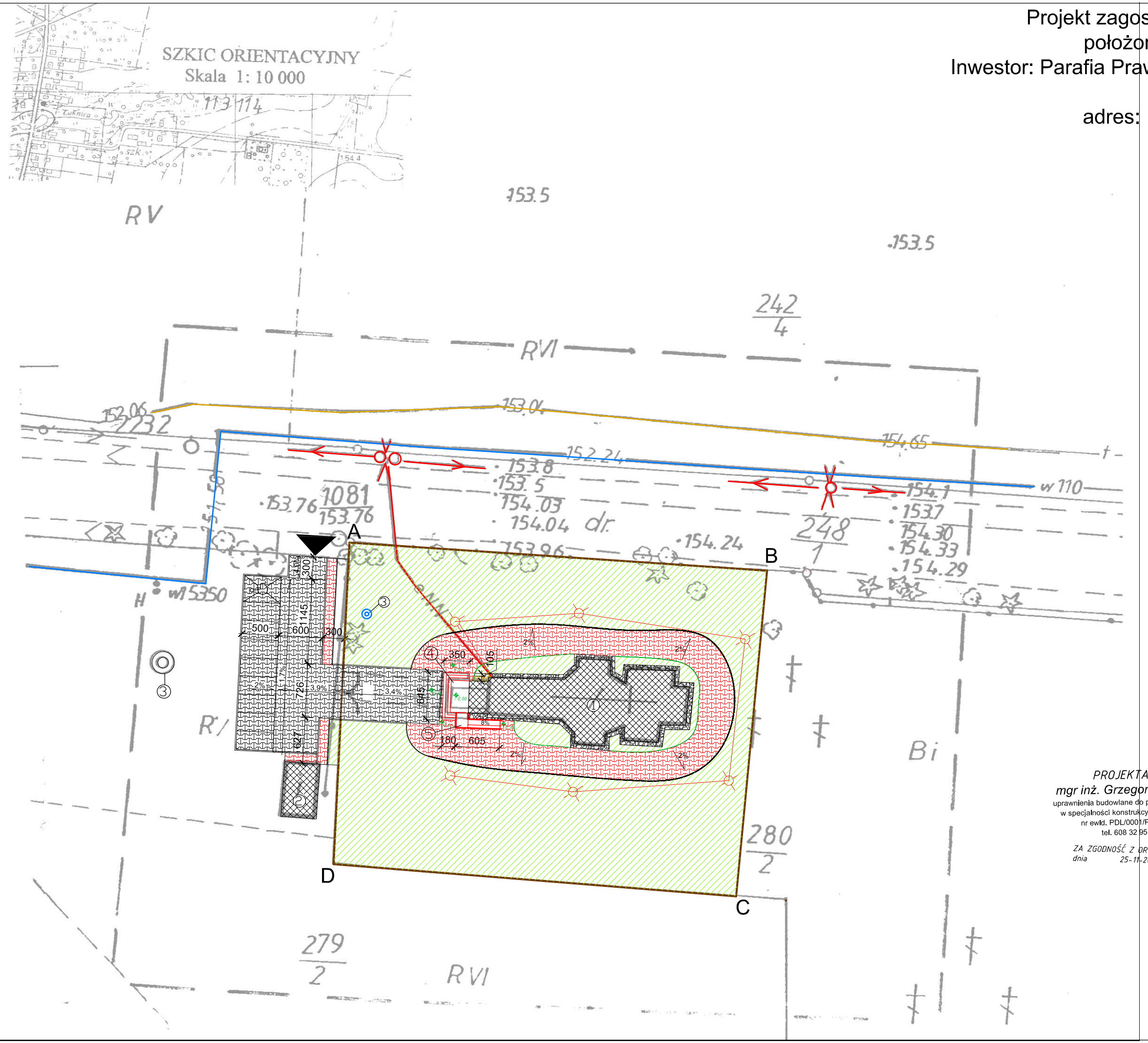

- istniejący wjazd na działkę
- A B C D – zakres opracowania
- istniejące ogrodzenie
- istn. sieć telefoniczna
- istn. sieć wodociągowa
- istn. sieć energetyczna
- zieleń niska o szer. 80cm
- istn. budynki
- opaska z kamienia polnego szer. 60cm
- utwardzenie z kostki betonowej gr. 8cm
- utwardzenie z kostki betonowej gr. 6cm

1. Remont bydunku cerkwi prawosławnej
2. Istn. budynek gospodarczy, drewniany, kryty blachą
3. Istn. studnia
4. Istn. schody
5. Istn. podjazd dla niepełnosprawnych

Bilans terenu:

Powierzchnia zakresu opracowania	2450,32 m²
Powierzchnia istniejącej zabudowy	216,35 m²
Powierzchnia schodów	20,82 m²
Powierzchnia podjazdu dla niepełnosprawnych	9,33 m²

PROJEKTANT
mgr inż. Grzegorz Korszak
uprawnienia budowlane do projektowania b/o w specjalności konstrukcyjno-budowlanej nr ewid. PDL/0001/POOK/06
tel. 608 32 95 85

ZA ZGODNOŚĆ Z ORYGINAŁEM
dnia 25-11-2022

GREKOR Biuro Projektowe
Biuro Projektowe GREKOR Grzegorz Korszak
17-100 Bielsk Podlaski, ul. Mickiewicza 25/6
TEL.: 608-329-585 grekor.biuro@gmail.com

PROJEKTANCI:	PODPISY:
ARCHITEKTURA: mgr inż. arch. Daniel Harasiuk (18/PDOKK/2016) UPR. B/O SPECJALNOŚCI ARCHITEKTONICZNEJ	
KONSTRUKCJA: mgr inż. Grzegorz Korszak (PDL/0001/POOK/06) UPR. B/O SPECJALNOŚCI KONSTRUKCYJNO-BUDOWLANEJ	
ASYSTENT: Paulina Mielniczuk	
NAZWA ZADANIA: Remont zabytkowej cerkwi prawosławnej p.w. św. Antoniego Pieczerskiego w Kuraszewie	
ADRES: 17-207 Czyże, Kuraszewo dz. nr geod. 280/2	
NAZWA RYSUNKU: Projekt zagospodarowania działki	

ETAP:	BRANŻA:	SKALA:	
PROJ. BUDOWLANY	ARCHITEKTONICZNA	1:500	
DATA:		NR RYSUNKU:	NR STRONY:
10-11-2015		1	10

BIURO PROJEKTOWE GREKOR
GRZEGORZ KORSZAK
17-100 BIELSK PODLASKI, HAĆKI 9
TEL.: 608329585 grekor.biuro@gmail.com

PROJEKT ARCHITEKTONICZNO - BUDOWLANY

INWESTOR	**Parafia Prawosławna p.w. św. Antoniego Pieczerskiego w Kuraszewie 17-207 Czyże, Kuraszewo 86**
NAZWA ZAMIERZENIA BUDOWLANEGO	**Remont zabytkowej cerkwi prawosławnej p.w. św. Antoniego Pieczerskiego w Kuraszewie**
ADRES I KATEGORIA OBIEKTU BUDOWLANEGO	**17-207 Czyże, Kuraszewo działka nr geod. 280/2 KATEGORIA OBIEKTU BUDOWLANEGO X**
POZOSTAŁE DANE ADRESOWE	**Nazwa jednostki ewidencyjnej: Czyże 200504_2 Nazwa i numer obrębu ewidencyjnego: 0006 Kuraszewo Numery działek ewidencyjnych: 280/2**

Zespół autorski	Imię i nazwisko	Specjalność i numer uprawnień budowlanych	Zakres opracowania	Data opracowania	Podpis
Projektant	**mgr inż. arch. Daniel Harasiuk**	Upr. do projektowania bez ograniczeń w spec. architektonicznej 18/PDOKK/2016	Architektura	27.02.2023	
Projektant	**mgr inż. Grzegorz Korszak**	Upr. do projektowania bez ograniczeń w spec. konstrukcyjno-budowlanej PDL/0001/POOK/06	Konstrukcja	27.02.2023	

Data opracowania: Haćki 27.02.2023 r.

Spis treści

OŚWIADCZENIE 3
Ekspertyza techniczna 4
1. Przedmiot, cel opracowania oraz zakres robót do wykonania 4
2. Podstawy prawne i techniczne 4
3. Stan techniczny 4
4. Wnioski końcowe 8
Opis techniczny projektu architektoniczno-budowlanego 10
1. Rodzaj i kategoria obiektu budowlanego 10
2. Zamierzony sposób użytkowania oraz program użytkowy obiektu budowlanego 10
3. Układ przestrzenny oraz forma architektoniczna obiektu 10
4. Charakterystyczne parametry obiektu 10
5. Opinia geotechniczna oraz informacja o sposobie posadowienia obiektu budowlanego 10
6. Liczba lokali mieszkalnych i użytkowych 10
7. Warunki korzystania przez osoby niepełnosprawne 10
8. Parametry techniczne obiektu budowlanego charakteryzujące wpływ obiektu budowlanego na środowisko i jego wykorzystywanie oraz na zdrowie ludzi i obiekty sąsiednie 10
9. Analiza technicznych, środowiskowych i ekonomicznych możliwości realizacji wysoce wydajnych systemów alternatywnych zaopatrzenia w energię i ciepło 10
10. Analiza technicznych i ekonomicznych możliwości wykorzystania urządzeń, które automatycznie regulują temperaturę oddzielnie w poszczególnych pomieszczeniach lub w wyznaczonej strefie ogrzewanej 10
11. Prace do wykonania wraz z danymi materiałowymi 11
12. Informacja o zasadniczych elementach wyposażenia budowlano-instalacyjnego zapewniających użytkowanie obiektu budowlanego zgodnie z przeznaczeniem 12
13. Charakterystyka ekologiczna 13
14. Dane dotyczące warunków ochrony przeciwpożarowej 13
15. Technologia 13
16. Informacja o zgodzie na odstępstwo od przepisów techniczno – budowlanych 13

Haćki 27.02.2023 r.

Haćki 27.02.2023r.

OŚWIADCZENIE

Na podstawie § 34 ust. 3D pkt. (3) oświadczam, że sporządzony projekt architektoniczno - budowlany projekt remontu zabytkowej cerkwi prawosławnej p.w. św. Antonia Pieczerskiego w Kuraszewie, nr geod. działki 280/2 jest zgodny z obowiązującymi przepisami oraz zasadami wiedzy technicznej.

Zespół autorski	Imię i nazwisko	Specjalność i numer uprawnień budowlanych	Zakres opracowania	Data opracowania	Podpis
Projektant	**mgr inż. arch. Daniel Harasiuk**	Upr. do projektowania bez ograniczeń w spec. architektonicznej 18/PDOKK/2016	Architektura	27.02.2023	
Projektant	**mgr inż. Grzegorz Korszak**	Upr. do projektowania bez ograniczeń w spec. konstrukcyjno-budowlanej PDL/0001/POOK/06	Konstrukcja	27.02.2023	

Ekspertyza techniczna

1. *Przedmiot, cel opracowania oraz zakres robót do wykonania*

Przedmiotem opracowania jest sprawdzenie stanu technicznego elementów budynku cerkwi prawosławnej pw. św. Antoniego Pieczerskiego w celu przeprowadzenia remontu elementów budynku.

Zakres robót do wykonania: naprawa cokołu z kamienia, wymiana wewnętrznego szalowania, wymiana pokrycia dachowego, naprawa i wymiana pokrycia kopuł, renowacja krzyży, remont stolarki drzwiowej, wymiana rynien i rur spustowych, remont instalacji odgromowej, naprawa i wymiana podwalin, wymiana i naprawa podłogi.

2. *Podstawy prawne i techniczne*

- Ustawa z dnia 7 lipca 1994r. prawo budowlane (tj. z 2013. Dz. U. Nr 156poz. 1409 z późn. zm.)
- Ustawa z dnia 23 lipca 2003r. o ochronie zabytków i opiece nad zabytkami (tj. z 2003. Dz. U. Nr 162 poz. 1568 z późn. zm.)
- Wykaz norm i przepisów mających związek z opracowaną opinią techniczną:
- PN-B-01040:1994 Rysunek konstrukcyjno - budowlany. Zasady ogólne.
- PN-EN-1991-1-1: Oddziaływania na konstrukcje
- PN-EN 1992-1-1 Projektowanie konstrukcji z betonu
- PN-EN 1996-1-1 Projektowanie konstrukcji murowych
- PN-EN 1997-1:2008 Projektowanie geotechniczne

3. *Stan techniczny*

3.1. Dokumentacja fotograficzna

Zdj.1. Elewacja północna cerkwi. Pokrycie (w kolorze niebieskim) zostało niedawno przemalowane

Zdj. 2. Elewacja południowa cerkwi

Zdj. 3. Podmurówka z kamienia

Zdj. 4. Elewacja zachodnia. Drzwi wejściowe przeznaczone do remontu (czyszczenia, naprawy i malowania) Farba na deskach zmywa się.

Zdj. 5. Część elewacji południowej. Cokół przy układaniu opaski rozpadł się. Został naprawiony częściowo przez ułożenie z powrotem kamieni luzem.

Zdj. 6. Widok ścian i stropu od wewnątrz. Deski są zniszczone, pokrzywione i zawilgocone. Gruba warstwa farby olejnej nie pozwala deskom wysychać.

3.2. Cokół

Stan techniczny cokołu zbadano na etapie prac nad opaską wokół cerkwi. Cokół kamienny posiada liczne spękania. Podczas robót ziemnych część kamieni z cokołu uległa wykruszeniu (wypadła) ze względu na jego zbyt luźną strukturę. Brak jest fugowań między kamieniami. Wiele z nich nadaje się do wymiany. Cerkiew utrzymują jedynie wielkie głazy umieszczone w głównych węzłach. Cokół wymaga odbudowy, gdyż jego zły stan techniczny zagraża stabilności całej konstrukcji.

3.3. Podwaliny

Stan techniczny podwalin udało się ustalić podczas remontu opaski wokół cerkwi w pierwszym etapie remontu. Drewno, (z którego składa się podwalina) jest zmurszałe i spróchniałe. W wielu miejscach widoczne są ubytki w jego strukturze.

Ze względu na bardzo zły stan techniczny należy wymienić podwaliny cerkwi.

3.4. Więźba dachowa

Więźba dachowa wymaga częściowego wzmocnienia oraz naprawy węzłów i innych elementów konstrukcyjnych. Więźba dachowa pokryta jest odchodami ptaków. Dach częściowo przecieka związku, z czym więźba dachowa jest namoknięta. Na dzień dzisiejszy nie jesteśmy w stanie określić stanu technicznego końcówek krokwi przy murłacie (ze względu na brak dojścia). W projekcie należy uwzględnić remont więźby, a metodę i zakres wzmocnienia należy ustalić po dokładnym zbadaniu ich stanu w fazie demontażu okładzin zewnętrznych (pokrycia i deskowania).

3.5. Pokrycie dachowe

Pokrycie dachowe wykonane jest z blachy stalowej ocynkowanej. Blacha w kilku miejscach jest pordzewiała. Miejsca łączenia blachy z łatami przeciekają, zalewając tym samym więźbę dachową. Dokładne określenie stanu powierzchni pokrycia dachowego jest trudne, ze względu na kilkakrotne malowanie powierzchni blachy. Ze względu na rdze i nieszczelności pokrycia dachowego, jego stan określono jest, jako zły i zaleca się jego wymianę.

3.6. Obróbki dachowe

Obróbki dachowe posiadają liczne rdzawe zacieki. Widoczne są również nierówności powierzchni (powodowane sezonowym obciążeniem śniegiem). Wielokrotne malowanie powierzchni obróbek dachowych (podobnie jak w przypadku pokrycia dachowego) utrudnia dokładne określenie ich stanu. Ze względu na rdze i nierówności, ich stan określono jest, jako zły, a tym samym zaleca się ich wymianę.

3.7. Stolarka drzwiowa

Drzwi wykonane są z drewna. Farba, którą są pokryte drzwi pęcznieje oraz łuszczy się. Ościeżnice drzwi rozsychają się, a skrzydła nie domykają. Ze względu na zły stan stolarki drzwiowej należy ją poddać renowacji. Elementy metalowe należy oczyścić przez piaskowanie i pomalować na kolor grafitowy matowy.

3.8. Instalacja odgromowa

Instalacja odgromowa składa się z przewodów pionowych, poziomych oraz złączy kontrolnych. Pręty i przewody instalacji są poniszczone i pordzewiałe.

Ze względu na zakres prowadzonych prac remontowych cerkwi obejmujących zdjęcie pokrycia dachu, wymagana jest wymiana instalacji odgromowej.

3.9. Rynny i rury spustowe

Rynny i rury spustowe (stalowe ocynkowane) są w złym stanie technicznym. Widoczne są szczeliny na złączeniach rynien oraz rur. Mocowanie rynien oraz rur spustowych do elewacji cerkwi posiada wyraźne uszczerbki (m. in. wyrwane pręty mocujące). Należy je wymienić.

3.10. Wentylacja

Istniejąca ilość kratek wentylacyjnych jest wystarczająca (4 w suficie nawy głównej, oraz 2 w dzwonnicy). Strych wentylowany jest przez rozszczelnienia w wieży i kopułach.

3.11. Podłoga

Podłoga wewnątrz remontowanego budynku cerkwi jest w złym stanie technicznym. Deski oraz legary wymagają wymiany ze względu na spękania, wyginanie się, butwienie oraz ubytki.

Podporami pod legary są kamienie otoczaki i odpady z legarów (widoczne na zdjęciach). Niedopuszczalne jest podpieranie legarów podłogi na elementach drewnianych (krótkich słupkach). Podłogę i legary należy rozebrać i wypoziomować kamienie. Wykonać wzmocnienie gruntu pod kamieniami (np. podlewki betonowe).

3.12. Wewnętrzne szalowanie

Szalowanie ścian od strony wewnętrznej posiada układ desek na tzw. „jodełkę". Dolną część obicia (na wysokości do około 1,40 m) stanowi pionowo ułożona szalówka. Wewnętrzne szalowanie pokryte jest kilkoma warstwami farby. Farba łuszczy się i odpada. Ze względu na zły stan techniczny należy je wymienić.

3.13. Sufity

Sufity cerkwi położone są na różnej wysokości. Widać na nich łuszczącą się farbę oraz zacieki. Ze względu na utrudnioną dostępność dokładny stan techniczny jest trudny w ocenie. Biorąc pod uwagę widoczne niedoskonałości oraz przeciekające pokrycie dachowe zaleca się wymianę sufitów. Nowe sufity wykonać z deski sufitowej na ruszcie drewnianym.

3.14. Balkon

Balkon znajduje się wewnątrz cerkwi. Prowadzi on bezpośrednio do dzwonnicy. Jest popękany. Przy obciążeniu chwieje się. Schody prowadzące na balkon są strome i popękane. Farba, którą pokryty jest balkon łuszczy się. Część desek jest zbutwiała. Należy wymienić zniszczone elementy balkonu na nowe, z zachowaniem istniejących wymiarów elementów i sposobu ich łączenia.

4. Wnioski końcowe

Budynek i jego elementy konstrukcyjne są w dobrym stanie technicznym. Prace budowlane opisane powyżej mogą być wykonywane. Opisane elementy, wykończeniowe (pokrycie dachowe, podłogi, sufity są w złym stanie technicznym.

Zespół autorski	Imię i nazwisko	Specjalność i numer uprawnień budowlanych	Zakres opracowania	Data opracowania	Podpis
Projektant	**mgr inż. Grzegorz Korszak**	Upr. do projektowania bez ograniczeń w spec. konstrukcyjno-budowlanej PDL/0001/POOK/06	Konstrukcja	27.02.2023	

Opis techniczny projektu architektoniczno-budowlanego

1. Rodzaj i kategoria obiektu budowlanego

1.1. Przedmiotem opracowania

Przedmiotem opracowania jest remont budynku zabytkowej cerkwi prawosławnej p.w. św. Antonia Pieczerskiego w Kuraszewie działka nr geod. 280/2.

1.2. Kategoria obiektu budowlanego – X

2. Zamierzony sposób użytkowania oraz program użytkowy obiektu budowlanego

Obiekt jest budynkiem służącym celom sakralnym

3. Układ przestrzenny oraz forma architektoniczna obiektu

Cerkiew p.w. św. Antonia Pieczerskiego jest zabytkiem. Bryła i forma budynku utrzymane zostały w zgodzie z kanonem budownictwa cerkiewnego.

4. Charakterystyczne parametry obiektu

Zestawienie powierzchni i kubatury

- pow. zabudowy: 216,35m^2
- pow. użytkowa: 193,60m^2
- kubatura: 1840m^3

5. Opinia geotechniczna oraz informacja o sposobie posadowienia obiektu budowlanego

5.1. Ustalenia w zakresie geotechnicznych warunków posadowienia budynku

Budynek posadowiony na istniejącym fundamencie

6. Liczba lokali mieszkalnych i użytkowych

Liczba lokali – 1 lokal usługowy

7. Warunki korzystania przez osoby niepełnosprawne

Projektowany budynek jest dostępny dla osób niepełnosprawnych z poziomu terenu poprzez pochylnię.

8. Parametry techniczne obiektu budowlanego charakteryzujące wpływ obiektu budowlanego na środowisko i jego wykorzystywanie oraz na zdrowie ludzi i obiekty sąsiednie

Projektowana inwestycja nie jest zaliczana do inwestycji mogących znacząco oddziaływać na środowisko oraz nie wywołuje zagrożeń oraz uciążliwości takich jak:

- szkodliwe promieniowanie i oddziaływanie pól magnetycznych: projektowana inwestycja nie będzie posiadała urządzeń emitujących szkodliwe promieniowanie lub pole magnetyczne.
- hałas i drgania: projektowana inwestycja sama sobą nie będzie generować hałasu jak i drgań.
- zanieczyszczenie powietrza: inwestycja sama sobą nie będzie generować zanieczyszczeń powietrza
- zanieczyszczenia gruntu i wód: do gruntu będą odprowadzane wody deszczowe z dachu budynku, nie będą one zanieczyszczały gruntu i wód.
- powodzie i zalewanie wodami opadowymi: projektowana inwestycja nie znajduje się na terenie zalewowym. Działka posiada spadek w kierunku południowym znaczna część jej powierzchni pozostanie biologicznie czynna, dzięki czemu nie będą występowały zalania wodami opadowymi.
- osuwiska gruntu, lawiny skalne i śnieżne: działka nie sąsiaduje z terenami o nierównym gruncie dlatego też nie będą występowały takowe zjawiska.

9. Analiza technicznych, środowiskowych i ekonomicznych możliwości realizacji wysoce wydajnych systemów alternatywnych zaopatrzenia w energię i ciepło

Nie dotyczy

10. Analiza technicznych i ekonomicznych możliwości wykorzystania urządzeń, które automatycznie regulują temperaturę oddzielnie w poszczególnych pomieszczeniach lub w wyznaczonej strefie ogrzewanej

Nie dotyczy

11. Prace do wykonania wraz z danymi materiałowymi

11.1. Cokół:

- wymiana wykruszonych, spękanych i luźnych kamieni w cokole
- wymian należy dokonać wyjmując poszczególne elementy i wkładając na ich miejsce kamienie o zbliżonych wymiarach i kształtach
- spoinowanie kamienia
- przygotowanie powierzchni do hydrofobizacji, powinna być ona równomiernie porowata, oczyszczona z brudu, soli, obcych warstw i porostów, a zwłaszcza nie zatłuszczona, można wykonać piaskowanie
- hydrofobizacja podmurówki środkiem SARSIL KAMIEŃ metodą natryskową z zachowaniem zasad BHP

11.2. Podwaliny drewniane:

- przed rozpoczęciem prac przy podwalinie należy odsłonić szalowanie ścian i ocenić dokładnie stan techniczny każdego elementu podwaliny
- Wykonać lewarowanie ścian budynku przy pomocy kształtowników stalowych walcowanych, należy je umieścić nad podwaliną w wyciętych otworach w balu
- elementy które są w większości zdrowe należy tylko oczyścić lub uzupełnić nowym elementem (flekować), wzmocnić węzły
- elementy zniszczone całkowicie wymienić, wymianę przeprowadzić odcinkami zastępując nowym materiałem (sosną) o tych samych wymiarach
- przy podnoszeniu ścian należy zwrócić uwagę na szalówkę wewnętrzną i listwy przypodłogowe, które mogą być uszkodzone, podłoga może być uszkodzona jeśli legary są połączone z podwaliną

11.3. Wymiana pokrycia dachowego i elementów konstrukcyjnych więźby dachowej:

- rozbiórka istniejącego pokrycia dachowego;
- rozbiórka łat drewnianych;
- wykonanie szablonów węzłów potrzebnych do odtworzenia połączeń ;
- wymiana starych elementów więźby dachowej na nowe elementy konstrukcyjne, odtworzone za pomocą wcześniej wykonanych szablonów węzłów;
- impregnacja więźby dachowej impregnatem do drewna Izohan W2 poprzez metodę 2-3 krotnego smarowania pędzlem lub nanoszenia natryskiem w odstępach nie krótszych niż 4h;
- montaż foli wysokoparoprzepuszczalnej do krokwi;
- montaż kontrłaty 5x5cm;
- wykonanie pełnego deskowania gr. 3,2cm;
- pokrycie dachu blachą miedzianą;
- montaż obróbek blacharskich.

Po zdjęciu istniejącego pokrycia dachowego należy dokonać przeglądu stanu technicznego elementów konstrukcyjnych więźby dachowej. W przypadku stwierdzenia konieczności wymiany zniszczonych elementów konstrukcji należy powiadomić PWKZ w celu ustalenia dalszego toku postępowania.

11.4. Wymiana kopuł:

- rozbiórka pokrycia istniejących kopuły;
- rozbiórka deskowania konstrukcji kopuł;
- wykonanie szczegółowej inwentaryzacji pomiarowo – rysunkowej rozbieranych elementów i wykonanie szablonów do wykonania nowych kopuł
- rozbiórka konstrukcji drewnianej kopuł;
- montaż nowej drewnianej konstrukcji kopuł;
- wykonanie pełnego deskowania;
- pokrycie kopuł blachą miedzianą.

11.5. Renowacja krzyży:

- demontaż krzyży metalowych;
- oczyszczenie krzyży z farby metodą piaskowania
- malowanie proszkowe krzyży o powierzchni matowej w kolorze złotym
- montaż krzyży metalowych na dachu budynku. Krzyż ma wspawaną śrubę o średnicy 24mm, którą wkręca się w element więźby dachowej kopuły tzw. „mnicha". W mnichu należy wywiercić otwór i wbić nagwintowaną wewnątrz rurę o dłg. min. 40cm.
- Należy wykonać pod krzyżem obróbkę blacharską i kulę metalową w celu uszczelnienia połączenia z kopułą

11.6. Renowacja stolarki drzwiowej:

- zdjęcie drzwi drewnianych
- oczyszczenie z farby

- uzupełnienie braków i nierówności oraz naprawa
- malowanie elementów stalowych kolorem grafit matowy
- malowanie stolarki drzwiowej w kolorze ciemny brąz
- montaż stolarki drzwiowej

11.7. Montaż rynien i rur spustowych:

- demontaż istniejących rynien i rur spustowych ze stali ocynkowanej
- montaż nowych rynien miedzianych i rur spustowych z blachy powlekanej brązowej w miejsce istniejących
- wykonanie obróbek blacharskich okapów z blachy miedzianej

11.8. Remont instalacji odgromowej:

- wymiana przewodów poziomych i pionowych oraz złączy kontrolnych z drutu stalowego, ocynkowanego Ø8 mm z uziomem pionowym o średnicy 5/8" ze stali pomiedziowanej na grubości 0,25mm.

11.9. Remont podłogi:

- rozbiórka istniejącej podłogi
- rozbiórka istniejących legarów
- naprawa podpór legarów: kamienie należy przesunąć, grunt zagęścić i ewentualnie uzupełnić podsypką piaskową, wykonać podlewkę betonową gr. min. 10cm pod kamienie, wypoziomować kamienie
- montaż nowych legarów o tym samym przekroju co istniejące (pomiar wykonać podczas rozbiórki podłogi)
- montaż nowych desek podłogi o gr. 5cm
- cyklinowanie i malowanie desek

11.10. Remont ścian wewnętrznych:

- zerwać obróbki drewniane oraz płytę pilśniową
- rozbiórka szalówki drewnianej
- rozbiórka rusztu drewnianego ścian
- impregnacja ścian drewnianych środkiem impregnującym do drewna Izohan W2 poprzez metodę 2-3 krotnego smarowania pędzlem lub nanoszenia natryskiem w odstępach nie krótszych niż 4h;
- wykonanie rusztu drewnianego z łat o przekroju 5x5cm
- wstępne malowanie szalówki
- montaż szalówki drewnianej o gr. 2,8cm z zachowaniem wzorów i wymiarów szalówki sprzed rozbiórki w celu zachowania zabytkowego wyglądu wnętrza cerkwi
- malowanie szalówki

11.11. Balkon:

- remont balkonu polega na wymianie poszczególnych elementów konstrukcyjnych oraz ozdobnych
- przed wymianą elementu należy dokonać jego szczegółowego pomiaru
- wymiary należy odwzorować na nowym elemencie i umieścić go w miejscu usuniętego z zachowaniem detali, rodzaju materiału i wymiarów sprzed wymiany
- należy wymienić zniszczone elementy balkonu na nowe, z zachowaniem istniejących wymiarów elementów i sposobu ich łączenia.

11.12. Kolorystyka

- Szalówka ścian zewnętrznych w kolorze naturalnego drewna (brązowa).
- Stolarka okienna – biała, stolarka drzwiowa w kolorze naturalnego drewna (brązowa).
- Pokrycie dachowe w kolorze miedzi.
- Obróbki blacharskie w kolorze miedzi.
- Krzyże w kolorze złotym
- Wewnętrzne szalowanie w kolorze białym.

12. Informacja o zasadniczych elementach wyposażenia budowlano-instalacyjnego zapewniających użytkowanie obiektu budowlanego zgodnie z przeznaczeniem

12.1. Instalacja elektryczna:

Istniejąca

12.2. usuwanie odpadów stałych

Usuwanie odpadów stałych tzw. socjalnych i technologicznych powinno odbywać się przez składowanie w zamkniętych pojemnikach stalowych i wywożone przez jednostki wyspecjalizowane.

13. Charakterystyka ekologiczna

Projektowany budynek nie jest zaliczany do inwestycji mogących znacząco oddziaływać na środowisko.

Obiekt nie stanowi zagrożenia dla stanu czystości powietrza z procesów technologicznych Odpady stałe przechowywane będą w pojemnikach stalowych i wywożone przez wyspecjalizowane jednostki. Budynek nie będzie emitował hałasu, poziom hałasu oraz drgań przenikających do pomieszczeń oraz poza zakres opracowania nie będzie przekraczał 50 dB.

14. Dane dotyczące warunków ochrony przeciwpożarowej

Nie dotyczy

15. Technologia

Nie dotyczy

16. Informacja o zgodzie na odstępstwo od przepisów techniczno – budowlanych

Brak odstępstw od przepisów techniczno - budowlanych

Zespół autorski	Imię i nazwisko	Specjalność i numer uprawnień budowlanych	Zakres opracowania	Data opracowania	Podpis
Projektant	**mgr inż. arch. Daniel Harasiuk**	Upr. do projektowania bez ograniczeń w spec. architektonicznej 18/PDOKK/2016	Architektura	27.02.2023	
Projektant	**mgr inż. Grzegorz Korszak**	Upr. do projektowania bez ograniczeń w spec. konstrukcyjno-budowlanej PDL/0001/POOK/06	Konstrukcja	27.02.2023	

Powierzchnia zabudowy	216,35m²
Powierzchnia użytkowa	193,60m²
Kubatura	1840m³

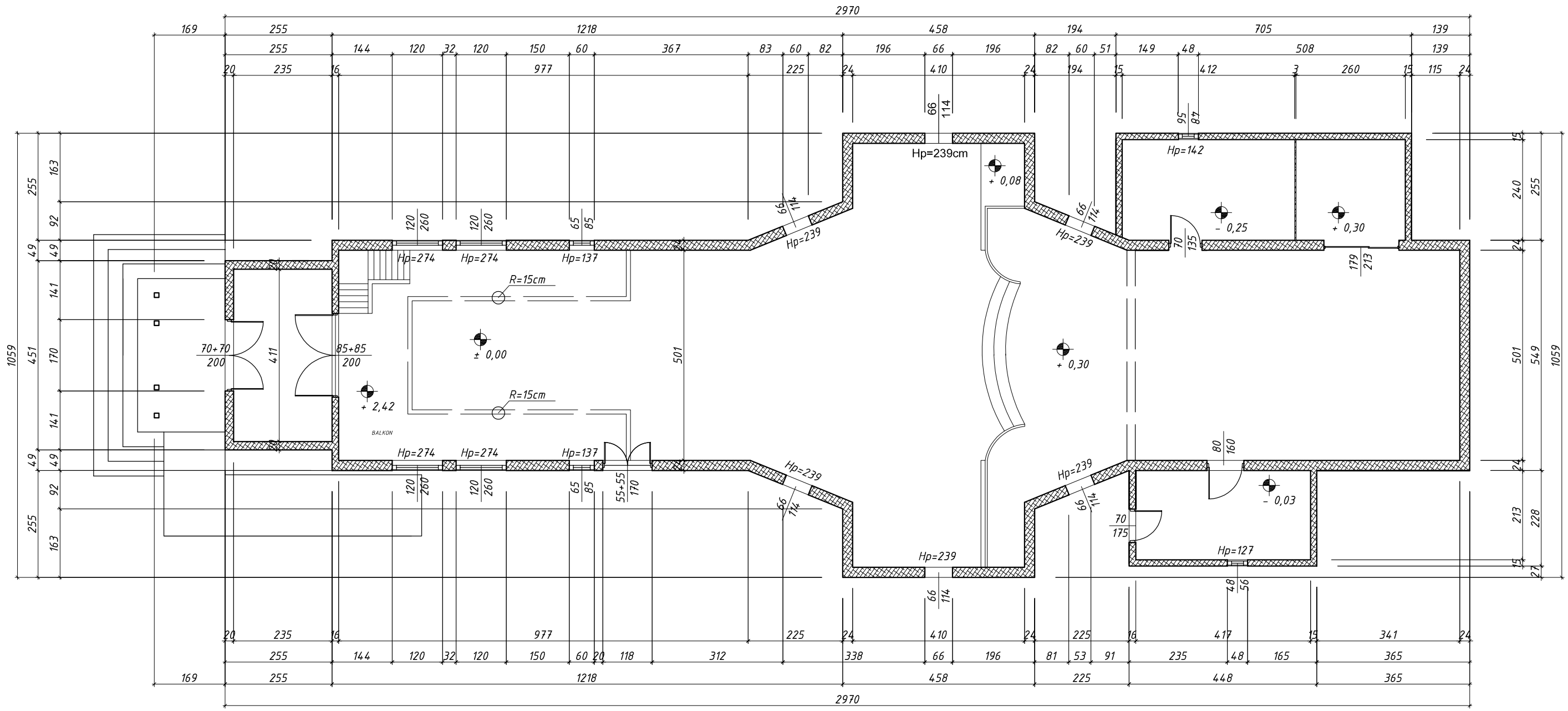

GREKOR Biuro Projektowe

Biuro Projektowe GREKOR Grzegorz Korszak
17-100 Bielsk Podlaski, ul. Mickiewicza 25/6
TEL.: 608-329-585 mgrgreg@poczta.onet.pl

PROJEKTANCI: PODPISY:

ARCHITEKTURA:

mgr inż. arch. Daniel Harasiuk (18/PDOKK/2016)

UPR. B/O W SPECJALNOŚCI ARCHITEKTONICZNEJ

KONSTRUKCJA:

mgr inż. Grzegorz Korszak (PDL/0001/POOK/06)

UPR. B/O SPECJALNOŚCI KONSTRUKCYJNO-BUDOWLANEJ

ASYSTENT

Paulina Mielniczuk, inż. Łukasz Miller

NAZWA ZADANIA:

Remont zabytkowej cerkwi prawosławnej p.w. św. Antoniego Pieczerskiego w Kuraszewie

ADRES:

17-207 Czyże, Kuraszewo działka nr geod. 280/2

NAZWA RYSUNKU:

Rzut przyziemia

ETAP:	BRANŻA:	SKALA:	
PROJ. BUDOWLANY	ARCHITEKTONICZNA	1:100	
DATA:		NR RYSUNKU:	NR STRONY:
27-02-2023		1	14

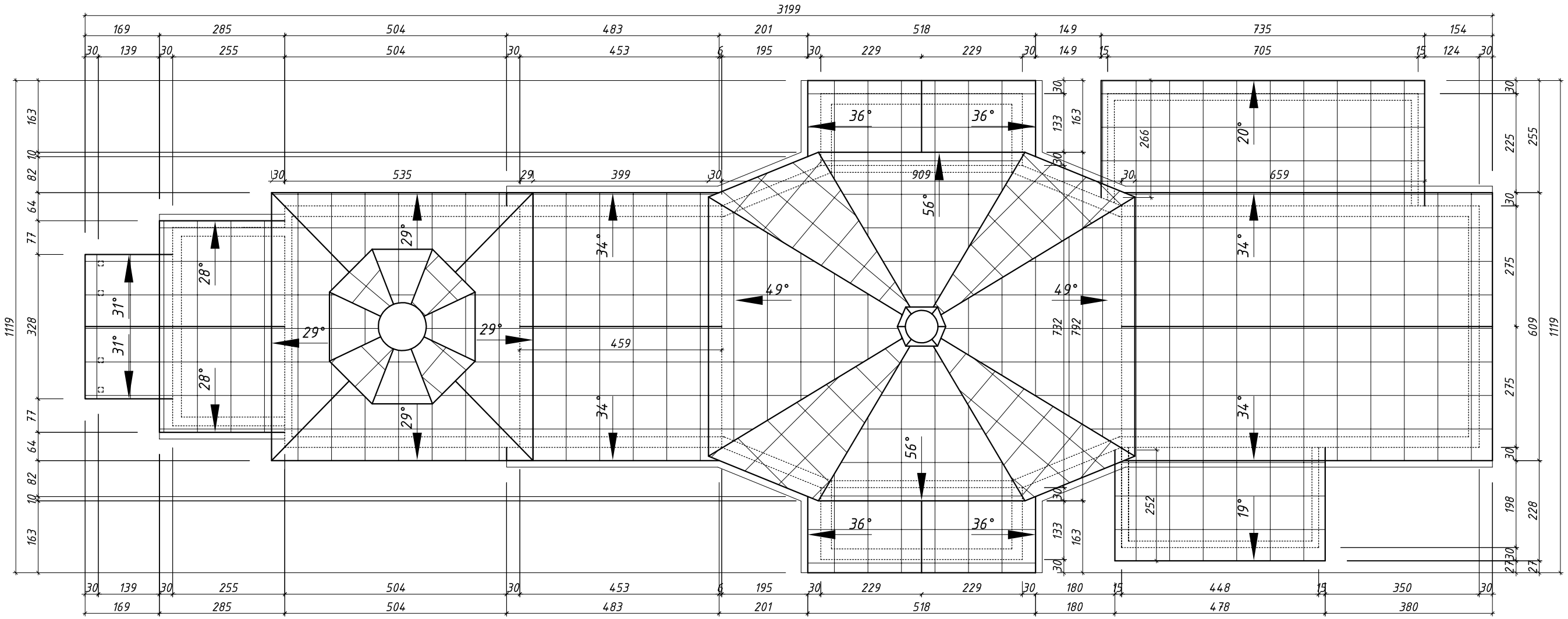

GREKOR Biuro Projektowe

Biuro Projektowe GREKOR Grzegorz Korszak
17-100 Bielsk Podlaski, ul. Mickiewicza 25/6
TEL.: 608-329-585 mgrgreg@poczta.onet.pl

PROJEKTANCI:	PODPISY:
ARCHITEKTURA:	
mgr inż. arch. Daniel Harasiuk (18/PDOKK/2016)	
UPR. BUD W SPECJALNOŚCI ARCHITEKTONICZNEJ	
KONSTRUKCJA:	
mgr inż. Grzegorz Korszak (PDL/0001/POOK/06)	
UPR. BUD SPECJALNOŚCI KONSTRUKCYJNO-BUDOWLANEJ	
ASYSTENT	
Paulina Mielniczuk, inż. Łukasz Miller	
NAZWA ZADANIA:	
Remont zabytkowej cerkwi prawosławnej p.w. św. Antoniego Pieczerskiego w Kuraszewie	
ADRES:	
17-207 Czyże, Kuraszewo działka nr geod. 280/2	
NAZWA RYSUNKU:	
Rzut dachu	

ETAP:	BRANŻA:	SKALA:	
PROJ. BUDOWLANY	ARCHITEKTONICZNA	1:100	
DATA:		NR RYSUNKU:	NR STRONY:
27-02-2023		2	15

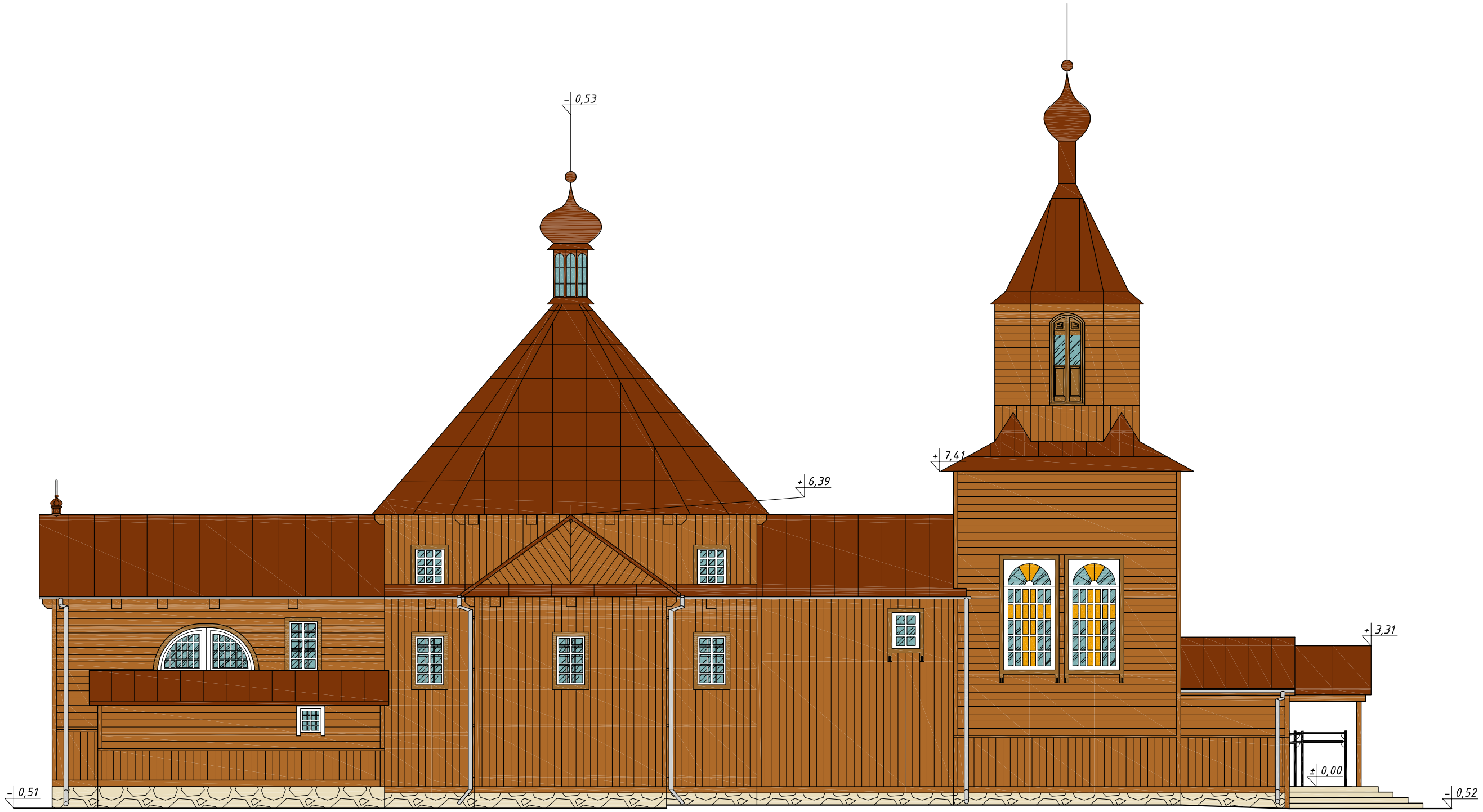

ELEWACJA PÓŁNOCNA

GREKOR Biuro Projektowe
Biuro Projektowe GREKOR Grzegorz Korszak
17-100 Bielsk Podlaski, ul. Mickiewicza 25/6
TEL.: 608-329-585 mgrgreg@poczta.onet.pl

PROJEKTANCI:	PODPISY:
ARCHITEKTURA: mgr inż. arch. Daniel Harasiuk (18/PDOKK/2016) UPR. B/O W SPECJALNOŚCI ARCHITEKTONICZNEJ	
KONSTRUKCJA: mgr inż. Grzegorz Korszak (PDL/0001/POOK/06) UPR. B/O SPECJALNOŚCI KONSTRUKCYJNO-BUDOWLANEJ	
ASYSTENT: Paulina Mielniczuk	

NAZWA ZADANIA:

Remont zabytkowej cerkwi prawosławnej p.w. św. Antoniego Pieczerskiego w Kuraszewie

ADRES:

17-207 Czyże, Kuraszewo działka nr geod. 280/2

NAZWA RYSUNKU:

Elewacja północna

ETAP:	BRANŻA:	SKALA:	
PROJ. BUDOWLANY	ARCHITEKTONICZNA	1:100	
DATA:		NR RYSUNKU:	NR STRONY:
27-02-2023		3	16

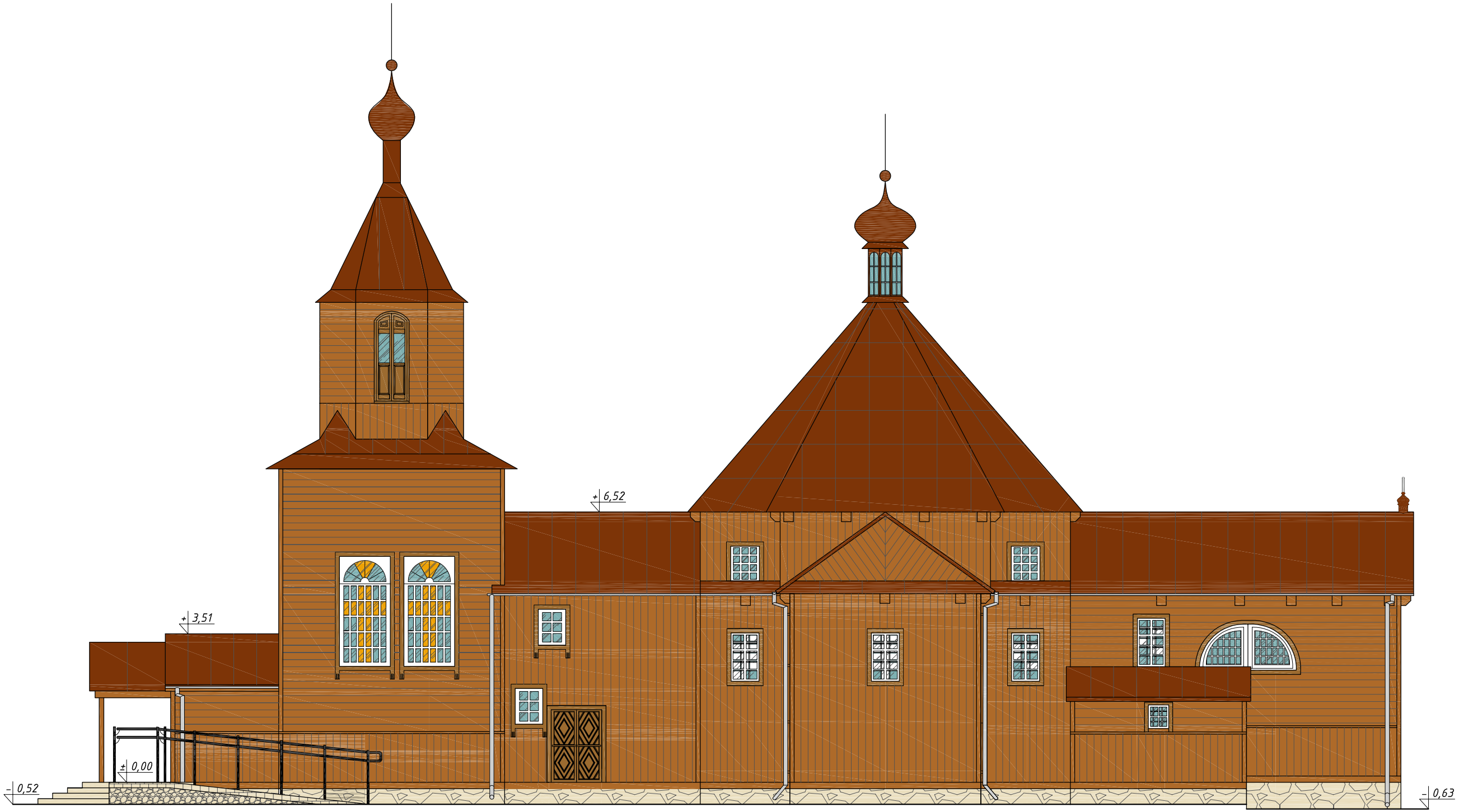

ELEWACJA POŁUDNIOWA

GREKOR Biuro Projektowe
Biuro Projektowe GREKOR Grzegorz Korszak
17-100 Bielsk Podlaski, ul. Mickiewicza 25/6
TEL.: 608-329-585 mgrgreg@poczta.onet.pl

PROJEKTANCI:	PODPISY:
ARCHITEKTURA: mgr inż. arch. Daniel Harasiuk (18/PDOKK/2016) UPR. B/O W SPECJALNOŚCI ARCHITEKTONICZNEJ	
KONSTRUKCJA: mgr inż. Grzegorz Korszak (PDL/0001/POOK/06) UPR. B/O SPECJALNOŚCI KONSTRUKCYJNO-BUDOWLANEJ	
ASYSTENT: Paulina Mielniczuk	
NAZWA ZADANIA: Remont zabytkowej cerkwi prawosławnej p.w. św. Antoniego Pieczerskiego w Kuraszewie	
ADRES: 17-207 Czyże, Kuraszewo działka nr geod. 280/2	
NAZWA RYSUNKU: Elewacja południowa	

ETAP:	BRANŻA:	SKALA:	
PROJ. BUDOWLANY	ARCHITEKTONICZNA	1:100	
DATA:		NR RYSUNKU:	NR STRONY:
27-02-2023		4	17

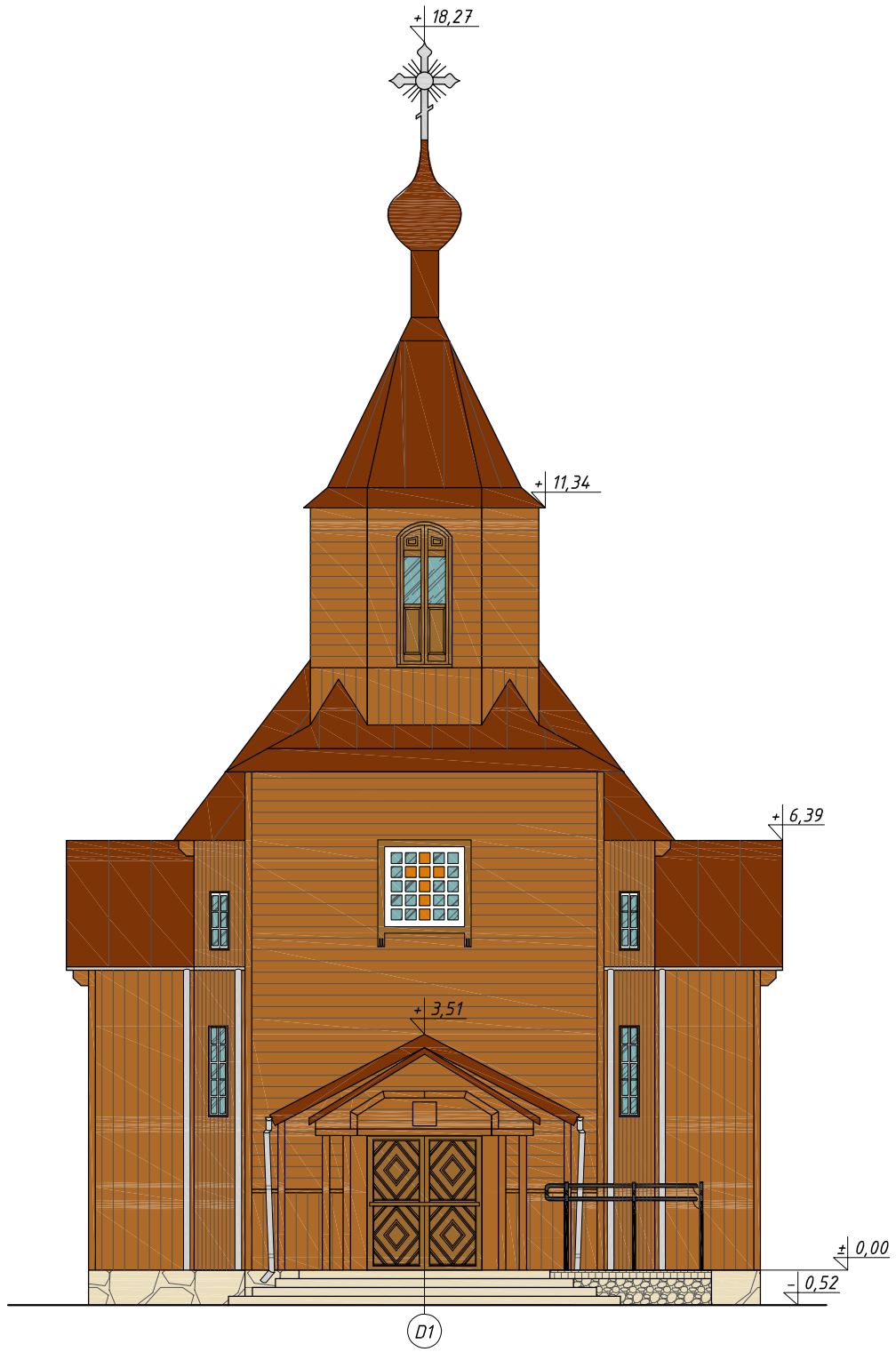

ELEWACJA ZACHODNIA

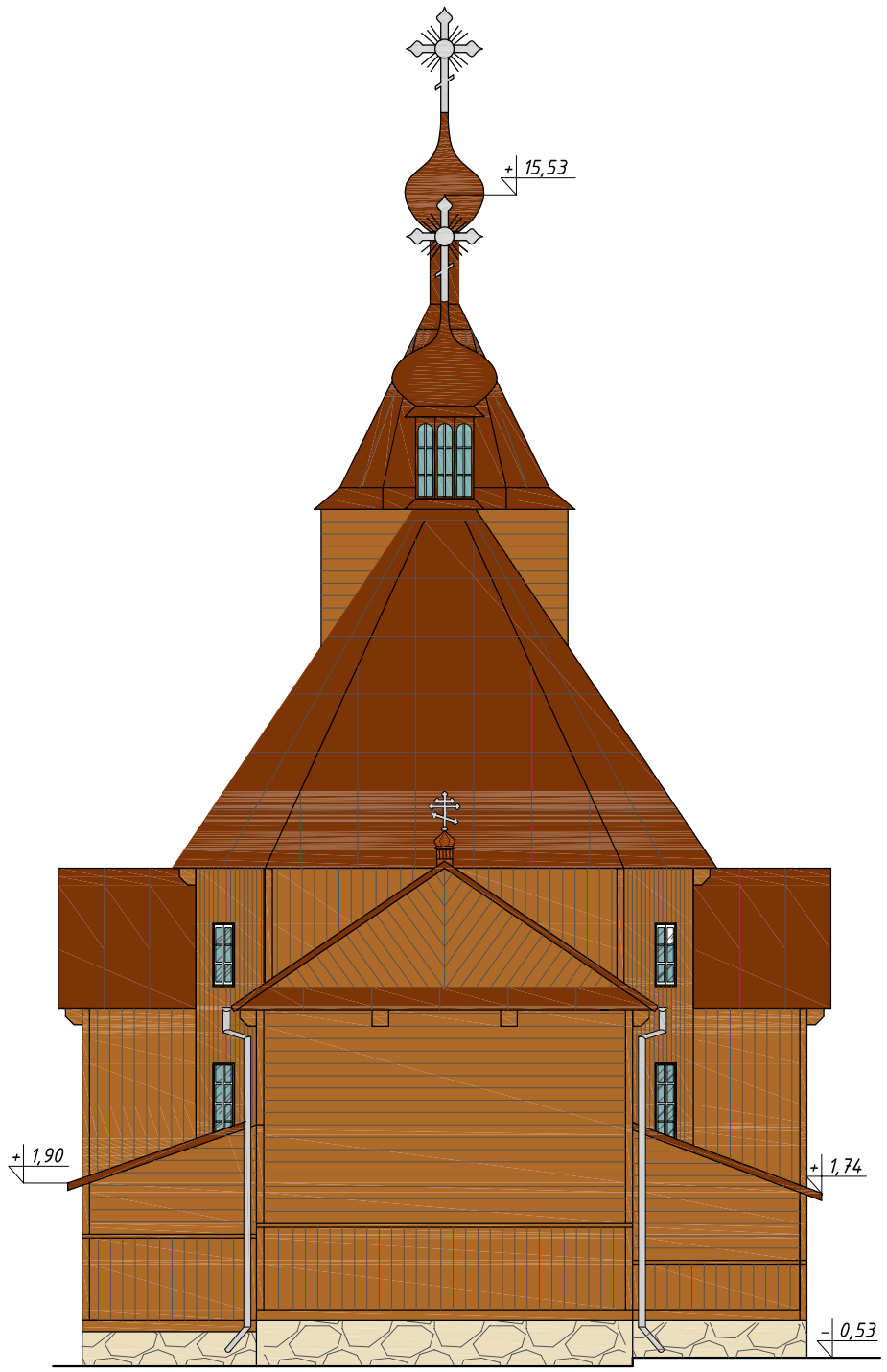

ELEWACJA WSCHODNIA

GREKOR Biuro Projektowe

Biuro Projektowe GREKOR Grzegorz Korszak
17-100 Bielsk Podlaski, ul. Mickiewicza 25/6
TEL.: 608-329-585 mgrgreg@poczta.onet.pl

PROJEKTANCI: PODPISY:

ARCHITEKTURA:
mgr inż. arch. Daniel Harasiuk (18/PDOKK/2016)
UPR. B/O W SPECJALNOŚCI ARCHITEKTONICZNEJ

KONSTRUKCJA:
mgr inż. Grzegorz Korszak (PDL/0001/POOK/06)
UPR. B/O SPECJALNOŚCI KONSTRUKCYJNO-BUDOWLANEJ

ASYSTENT
Paulina Mielniczuk

NAZWA ZADANIA:
Remont zabytkowej cerkwi prawosławnej p.w. św. Antoniego Pieczerskiego w Kuraszewie

ADRES:
17-207 Czyże, Kuraszewo działka nr geod. 280/2

NAZWA RYSUNKU:
Elewacja wschodnia i zachodnia

ETAP:	BRANŻA:	SKALA:	
PROJ. BUDOWLANY	ARCHITEKTONICZNA	1:100	
DATA:		NR RYSUNKU:	NR STRONY:
27-02-2023		5	18

skala 1:10

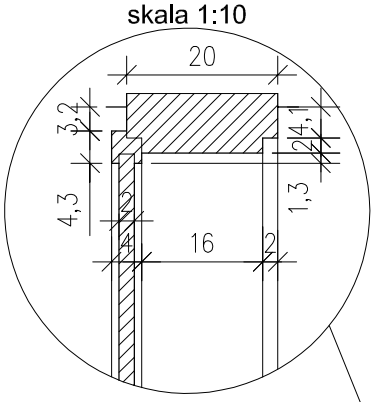

D1 szt. 1

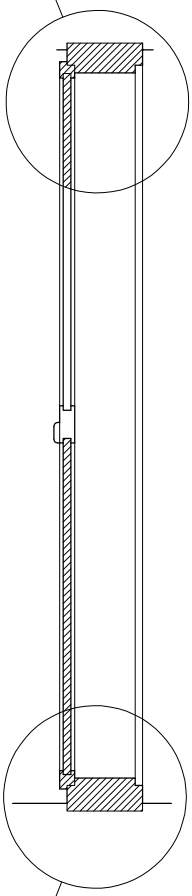

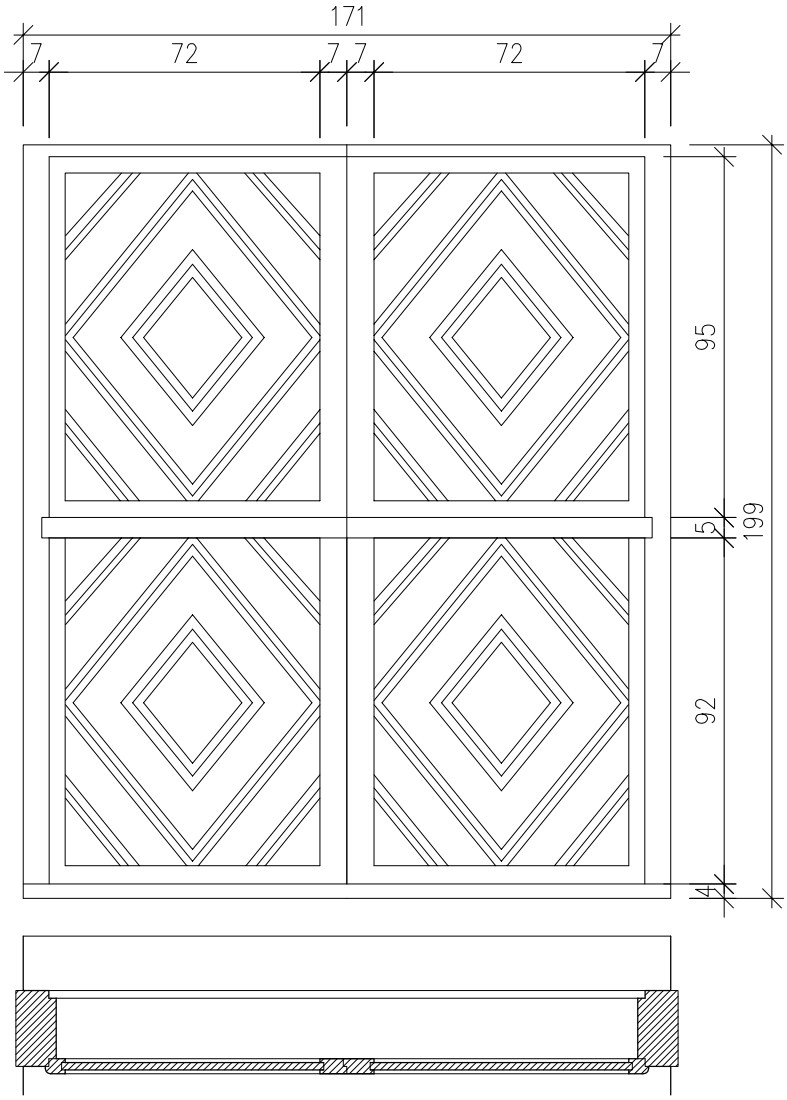

skala 1:10

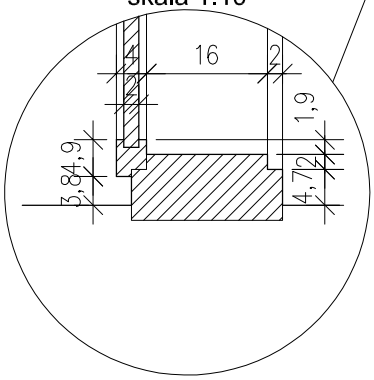

GREKOR Biuro Projektowe	Biuro Projektowe GREKOR Grzegorz Korszak 17-100 Bielsk Podlaski, ul. Mickiewicza 25/6 TEL.: 608-329-585 mgrgreg@poczta.onet.pl
PROJEKTANCI:	PODPISY:
ARCHITEKTURA:	
mgr inż. arch. Daniel Harasiuk (18/PDOKK/2016) UPR. B/O SPECJALNOŚCI ARCHITEKTONICZNEJ	
KONSTRUKCJA:	
mgr inż. Grzegorz Korszak (PDL/0001/POOK/06) UPR. B/O SPECJALNOŚCI KONSTRUKCYJNO-BUDOWLANEJ	
ASYSTENT	
Paulina Mielniczuk, inż. Łukasz Miller	
NAZWA ZADANIA:	
Remont zabytkowej cerkwi prawosławnej p.w. św. Antoniego Pieczerskiego w Kuraszewie	
ADRES:	
17-207 Czyże, Kuraszewo działka nr geod. 280/2	
NAZWA RYSUNKU:	
Detal stolarki drzwiowej D1	
ETAP: / BRANŻA:	SKALA:
PROJ. BUDOWLANY / ARCHITEKTONICZNA	1:20, 1:10
DATA:	NR RYSUNKU: / NR STRONY:
27-02-2023	6 / 19

BIURO PROJEKTOWE GREKOR
GRZEGORZ KORSZAK
17-100 BIELSK PODLASKI, HAĆKI 9
TEL.: 608329585 grekor.biuro@gmail.com

SPIS ZAŁĄCZNIKÓW
DO PROJEKTU BUDOWLANEGO

INWESTOR	**Parafia Prawosławna p.w. św. Antoniego Pieczerskiego w Kuraszewie 17-207 Czyże, Kuraszewo 86**
NAZWA ZAMIERZENIA BUDOWLANEGO	**Remont zabytkowej cerkwi prawosławnej p.w. św. Antoniego Pieczerskiego w Kuraszewie**
ADRES I KATEGORIA OBIEKTU BUDOWLANEGO	**17-207 Czyże, Kuraszewo działka nr geod. 280/2 KATEGORIA OBIEKTU BUDOWLANEGO X**
POZOSTAŁE DANE ADRESOWE	**Nazwa jednostki ewidencyjnej: Czyże 200504_2 Nazwa i numer obrębu ewidencyjnego: 0006 Kuraszewo Numery działek ewidencyjnych: 280/2**

Data opracowania: 27.02.2023 r.

INFORMACJA DOTYCZĄCA BEZPIECZEŃSTWA I OCHRONY ZDROWIA

1. PODSTAWA PRAWNA:

art. 20 ust. 1 pkt.1b, art. 21a ust. 4 ustawy z dnia 7 lipca 1994r. – prawo budowlane i Rozporządzenie Ministra Infrastruktury z dnia 23 czerwca 2003r. w sprawie informacji dotyczącej bezpieczeństwa i ochrony zdrowia oraz planu bezpieczeństwa ochrony zdrowia

2. ZAKRES ROBÓT BUDOWLANYCH

Przed przystąpieniem do wykonania prac budowlanych związanych z remont zabytkowej cerkwi położonej na działce geod. nr 280/2 w Kuraszewie obszar należy ogrodzić, odpowiednio oznakować i zabezpieczyć przed dostępem osób nie związanych z wykonywanymi pracami budowlanymi oraz inwestycją. Obiekty zbędne oraz przeznaczone do likwidacji należy rozebrać i usunąć, a teren uporządkować i przygotować pod planowane roboty budowlane tj.:

- Remont budynku zabytkowej cerkwi p.w. Św. Antonia Pieczerskiego w Kuraszewie

3. WYKAZ ISTNIEJĄCYCH OBIEKTÓW BUDOWLANYCH

Działka nr geod. 280/2 jest zabudowana cerkwią prawosławną.

4. WSKAZANIE ELEMENTÓW ZAGOSPODAROWANIA TERENU, KTÓRE MOGĄ STWORZYĆ ZAGROŻENIE BEZPIECZEŃSTWA I ZDROWIA LUDZI

Na terenie zagospodarowania danej inwestycji nie będą występowały elementy stwarzające zagrożenie bezpieczeństwa i zdrowia ludzi.

5. ZAGROŻENIA WYSTĘPUJĄCE PODCZAS REALIZACJI ROBÓT BUDOWLANYCH

Będą to prace na wysokości powyżej 5m nad poziom gruntu związane z wymianą i renowacją konstrukcji dachowej, krycia dachu. Pozostałe roboty nie stanowią zagrożenia dla bezpieczeństwa ludzi realizujących zadanie inwestycyjne

6. INSTRUKTAŻ PRACOWNIKÓW PRZED PRZYSTĄPIENIEM DO REALIZACJI ROBÓT SZCZEGÓLNIE NIEBEZPIECZNYCH

Kierownik budowy powinien przeszkolić pracowników w zakresie:

- szkolenie pracowników w zakresie bhp
- zasady postępowania w przypadku wystąpienia zagrożenia
- zasady bezpośredniego nadzoru nad pracownikami szczególnie niebezpiecznymi przez wyznaczone w tym celu osoby.
- zasady stosowania przez pracowników środków ochrony indywidualnej oraz odzieży i obuwia roboczego

W oparciu o powyższą informację kierownik budowy powinien sporządzić lub zapewnić sporządzenie, przed rozpoczęciem budowy, plan bezpieczeństwa i ochrony zdrowia uwzględniając specyfikę obiektu budowlanego i warunki prowadzenia robót budowlanych.

6.1. Ogólne zasady BHP

Odpowiednie rodzaje prac powinny być prowadzone przez stosownie przeszkolonych pracowników pod nadzorem osoby posiadającej stosowne uprawnienia i kwalifikacje zawodowe.
Teren na którym prowadzone są roboty należy zabezpieczyć przed dostępem osób postronnych.
Organizacja budowy powinna zapewnić sprawną i skuteczną organizację pracy, a materiały budowlane składowane na nim muszą być w taki sposób by nie utrudniały komunikacji.
Wszelkie prace z rusztowaniami powinny być prowadzone zgodnie z instrukcją ich stosowania i zasadami BHP.
Odbiór rozstawionego rusztowania powinna dokonać osoba uprawniona w trybie i terminach zgodnie z obowiązującymi przepisami.

7. ŚRODKI TECHNICZNE I ORGANIZACYJNE ZAPOBIEGAJĄCE NIEBEZPIECZEŃSTWOM WYNIKAJĄCYM Z WYKONANIA ROBÓT BUDOWLANYCH

Zagospodarowanie terenu budowy wykonuje się przed rozpoczęciem robót budowlanych, co najmniej w zakresie:

- ogrodzenia terenu i wyznaczenia stref niebezpiecznych
- wykonania dróg, wyjść i przejść dla pieszych
- doprowadzenie energii elektrycznej oraz wody
- odprowadzenia ścieków lub ich utylizacji
- urządzenia pomieszczeń higieniczno-sanitarnych i socjalnych
- zapewnienia oświetlenia naturalnego i sztucznego
- urządzenia składowisk materiałów i wyrobów

8. ŚRODKI TECHNICZNE I ORGANIZACYJNE ZAPOBIEGAJĄCE NIEBEZPIECZEŃSTWOM WYNIKAJĄCYM Z WYKONANIA ROBÓT BUDOWLANYCH

Uwagi końcowe

Obiekt budowlany należy wykonać zgodnie z projektem budowlanym i warunkami pozwolenia na budowę, przepisami i obowiązującymi Polskimi Normami oraz przepisami bezpieczeństwa i higieny pracy. Prace ziemne wykonać wyłącznie po zlokalizowaniu w ich obszarze urządzeń podziemnych.

Przy wykonywaniu robót budowlanych należy stosować wyroby budowlane – o właściwościach użytkowych umożliwiających prawidłowo zaprojektowanym i wykonanym obiektom budowlanym spełnienie wymagań podstawowych, określonych w prawie budowlanym – dopuszczone do obrotu i powszechnego lub jednostkowego stosowania w budownictwie. Sporządzić protokoły badań i sprawdzeń. Zapewnić geodezyjne wytyczenie obiektu. Teren budowy doprowadzić do należytego stanu i porządku.

Zespół autorski	Imię i nazwisko	Specjalność i numer uprawnień budowlanych	Zakres opracowania	Data opracowania	Podpis
Projektant	**mgr inż. arch. Daniel Harasiuk**	Upr. do projektowania bez ograniczeń w spec. architektonicznej 18/PDOKK/2016	Architektura	27.02.2023	
Projektant	**mgr inż. Grzegorz Korszak**	Upr. do projektowania bez ograniczeń w spec. konstrukcyjno-budowlanej PDL/0001/POOK/06	Konstrukcja	27.02.2023	